Ernst Kraemer & Söhne
Ein Teil der FROTEK-Gruppe GmbH & Co. KG

Datenblatt
EKS 370.0 Taschengriff

Unser Taschengriff EKS 370.0

- findet Verwendung an Papiertaschen
- vereint die Funktionen des Tragbarmachens und des Verschließens der Taschen
- ist eine Alternative zum Umreifungsgriff EKS 668.0
- kann bis zu 8 kg belastet werden
- ist Teil unserer E-K-S Bioline®
- 100% recycelbar

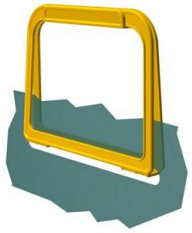

Technische Daten:

Gewicht ca. 6,20 gr.

Rohmaterialien je nach Variante:
- 70% HDPE (Standardware) / 30% HDPE-Rezyklat (PIR)
- 100% E-K-S Bioline® Zuckerrohr

Verpackung:

1.000 Stk. / 7,4 kg

Montagedaten:

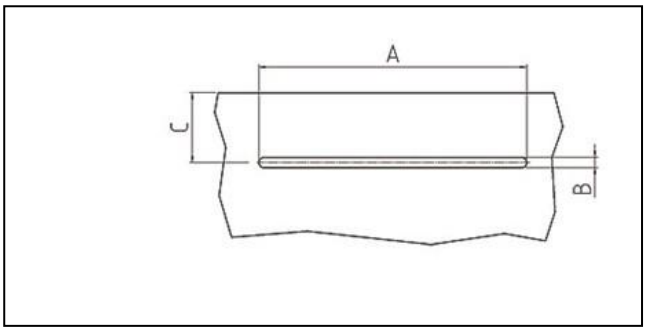

Montagedaten
(Stanzung)

A = 104 mm (+-1mm)
B = 4 mm (+-1mm)
C = 25 mm (+-1mm)

Wussten Sie bereits, dass wir unsere Artikel auf Wunsch aus biologischen Rohstoffen fertigen können? Gerne stellen wir Ihnen weitere Informationen zur Verfügung!